Vela barra catering

by Ramón Esteve

La colección Vela, diseñada por Ramón Esteve para Vondom, ofrece una amplia gama de muebles de exterior y maceteros que combinan el confort y la calidez de los muebles de interior. Con un diseño que equilibra proporciones y líneas geométricas, Vela transforma cualquier espacio en un refugio acogedor y elegante.

Info

Description

Fabricado con resina de polietileno mediante moldeo rotacional con doble pared. 100% Reciclable. Apto para exterior e interior. Disponible en varios acabados.

Weight: 62.37 Kg

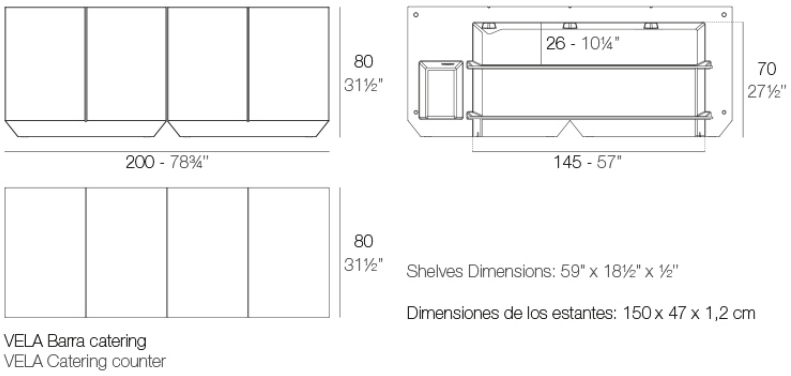

Accessories

- **BLUETOOTH**
  Conecta tu smartphone o tablet a los altavoces integrados en el mobiliario por bluetooth.
- **CUBRE**
  Cubre HPL Solid Core
- **ESTANTES**
- **RUEDAS**
  Set de 8 riedas de Ø40 mm y dispositivo de bloqueo.

VONDOM

Finishes

acabados

BASIC
Ref. 54103

Resina de polietileno acabado mate.

LACADO
Ref. 54103F

VONDOM

Resina de polietileno con un acabado lacado brillo.

luz

LED BLANCO
Ref. 54103W

Con iluminación interior de color blanco mediante tecnologia LED. Solo disponible en acabado hielo mate.

LED RGBW
Ref. 54103L

ice 2101

Con iluminación interior mediante tecnología LED RGBW y mando a distancia para cambiar de color. Solo disponible en acabado hielo mate. Acompañado de un mando a distancia para el cambio de color* por selección o de forma automática.

LED RGBW DMX
Ref. 54103D

ice 2101

Con iluminación interior mediante tecnología LED RGBW y mando a distancia para cambiar de color. Controlado también por DMX-1024 (wireless). Solo disponible en acabado hielo mate. permitiendo la comunicación entre uno o multiples productos simultaneamente mediante el transmisor DMX (no incluido). Hay dos opciones para seleccionar. Professional XLR DMX y Home WIFI DMX.

LED RGBW BATERIA
Ref. 54103Y

ice 2101

Con iluminación interior mediante tecnología LED RGBW, alimentado por una batería. Se incluye mando a distancia para cambiar de color y cargador. Solo disponible en acabado hielo mate.

LED RGBW DMX BATERIA
Ref. 54103DY

ice 2101

Con iluminación interior mediante tecnología LED RGBW, alimentado por una batería. Incluye mando a distancia para cambiar de color. Controlado también por DMX-1024 (wireless). Solo disponible en acabado hielo mate. permitiendo la comunicación entre uno o multiples productos simultaneamente mediante el transmisor DMX (no incluido). Hay dos opciones para seleccionar. Professional XLR DMX y Home WIFI DMX.

cubre

HPL
Ref. 54103P

white(black edge) ecru(black edge) black(black edge)

HPL black edge

VONDOM
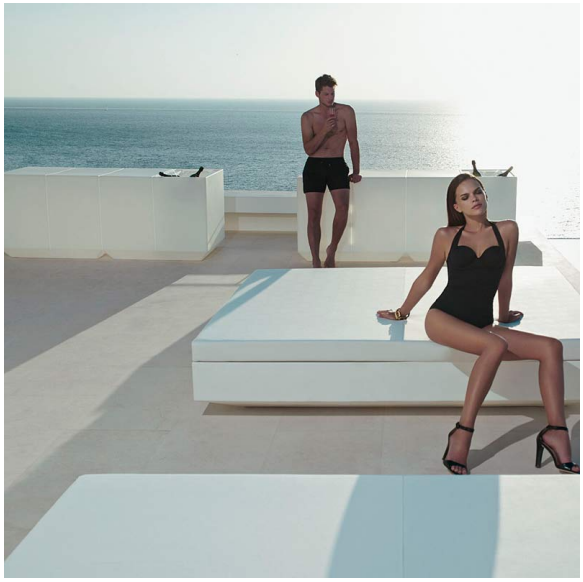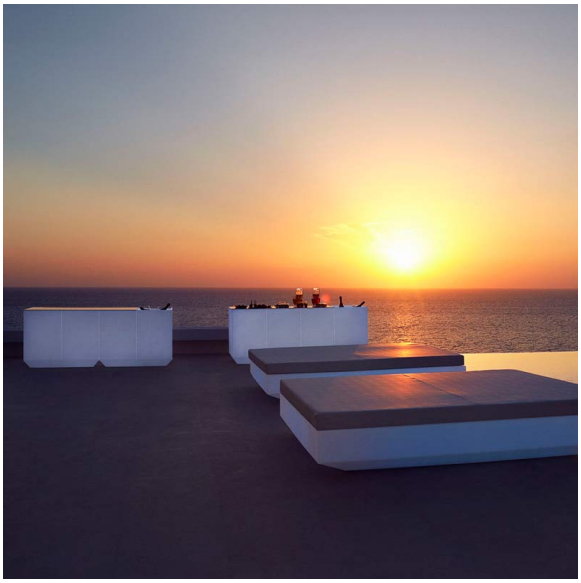
Ambients