Faz sillón

por Ramón Esteve

La colección Faz de Vondom, diseñada por Ramón Esteve, es una de las más icónicas de la firma. Destaca por su diseño modular y sofisticación, representando la armonía, serenidad y atemporalidad a través de formas minerales y rotundas. Faz transforma los ambientes con su combinación única de materia y luz, creando una atmósfera envolvente y exclusiva.

VONDOM

Info

Descripción

Silla con asiento y respaldo por inyección de polipropileno. Patas de policarbonato transparente. Apto para uso interior y exterior

Peso: 4.31 Kg

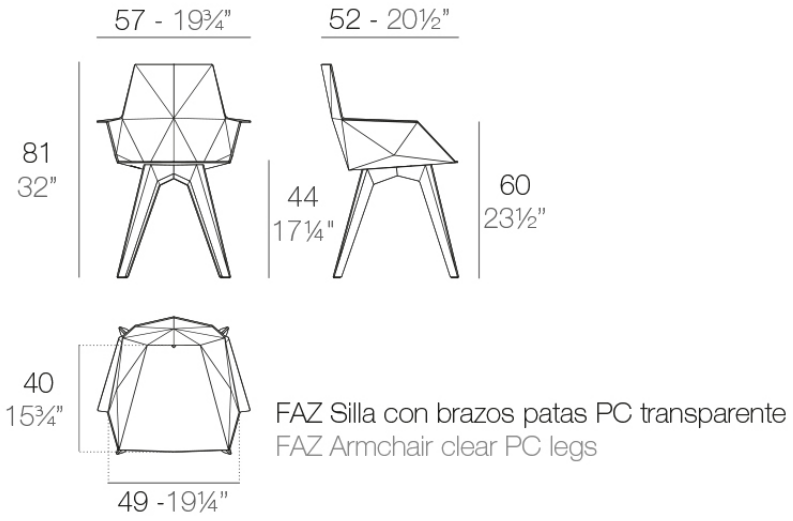

Acabados

acabados

BASIC PP
Ref. 54063

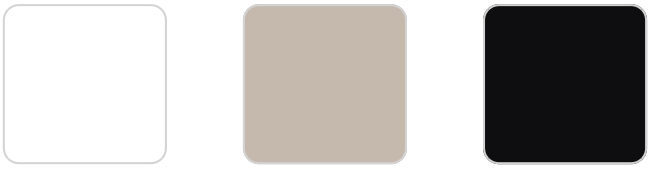

white ecru black

Disponible en varios colores

VONDOM

Ambients